t. 866. 258. 0110
f. 866. 437. 5531
e. sales@hespv.ca
w. hespv.ca

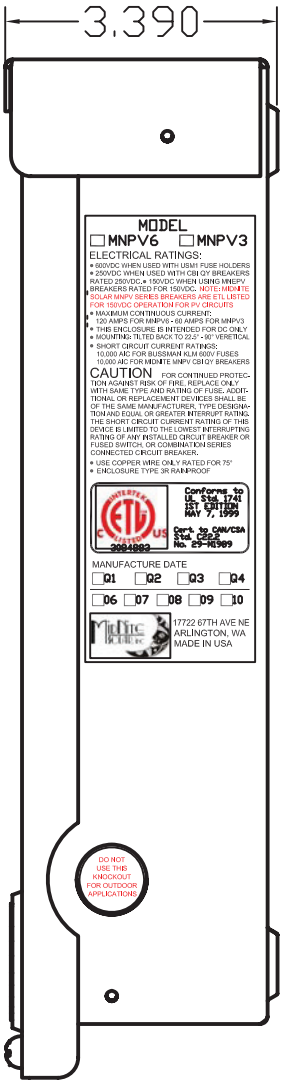

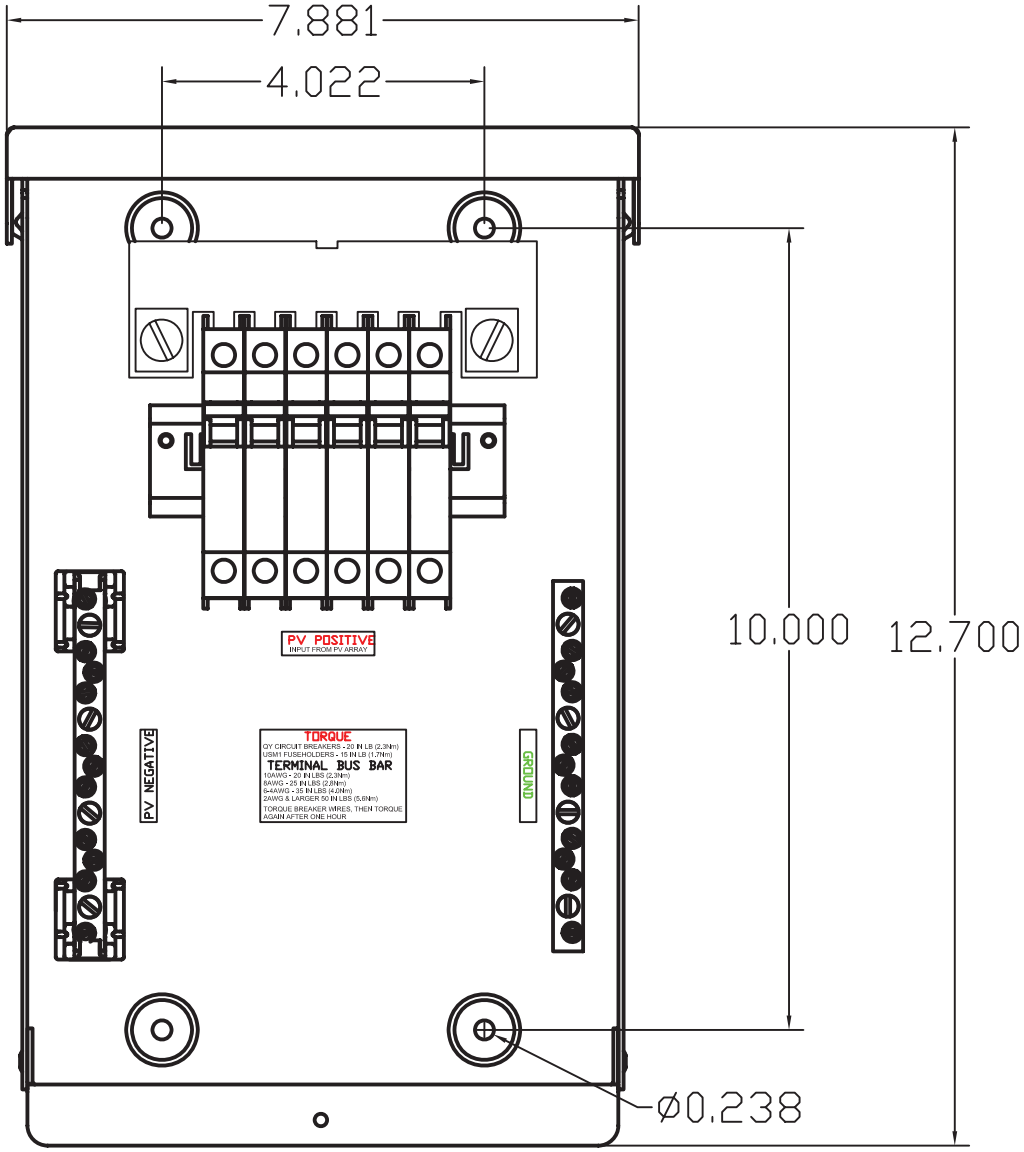

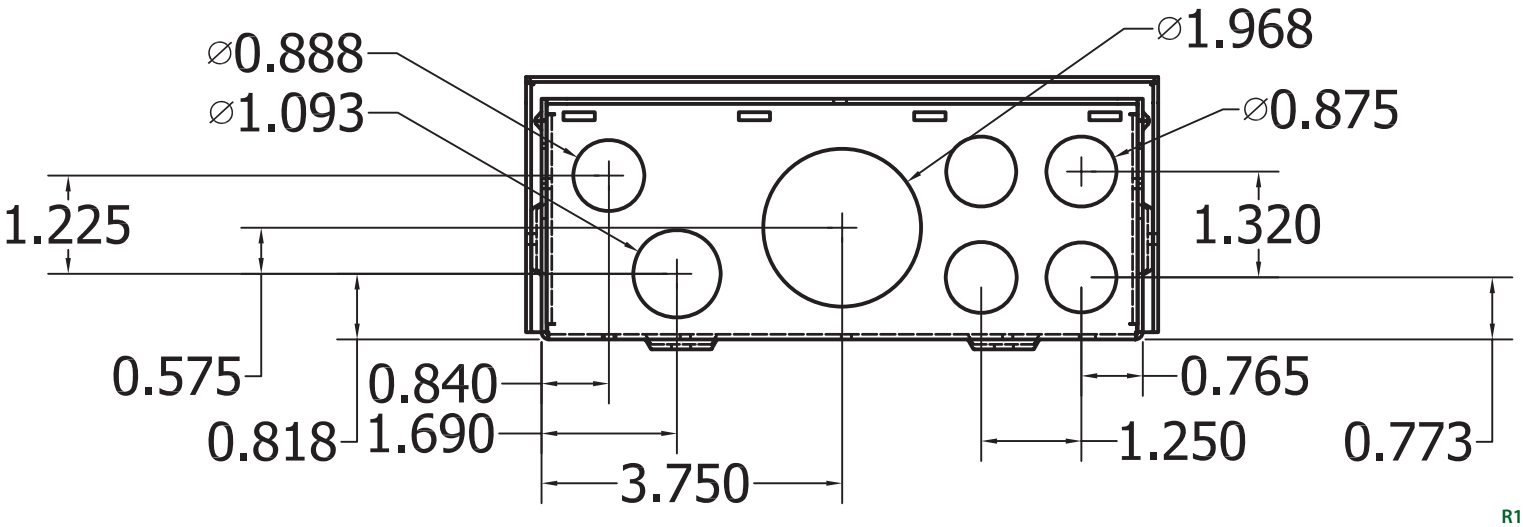

R1